Антиспуфинговая-антипомеховая (помехоустойчивая) навигационная аппаратура ГЛОНАСС “СТЕНА-Е5”

Мы комбинируем лучшие инженерные идеи и передовые технологии, изобретая будущее, нас не интересуют мнения дилетантов

Изделие Стена-Е5 предназначено для защиты от спуфинговых атак и помех средств радиоэлектронной борьбы сигналов глобальных навигационных спутниковых систем (ГНСС) и подключения к навигационному оборудованию воздушного, наземного и морского базирования.

Изделие “СТЕНА-Е5” ПРЦЛ.468166.005

Изделие “СТЕНА-Е5” ПРЦЛ.468166.005-001

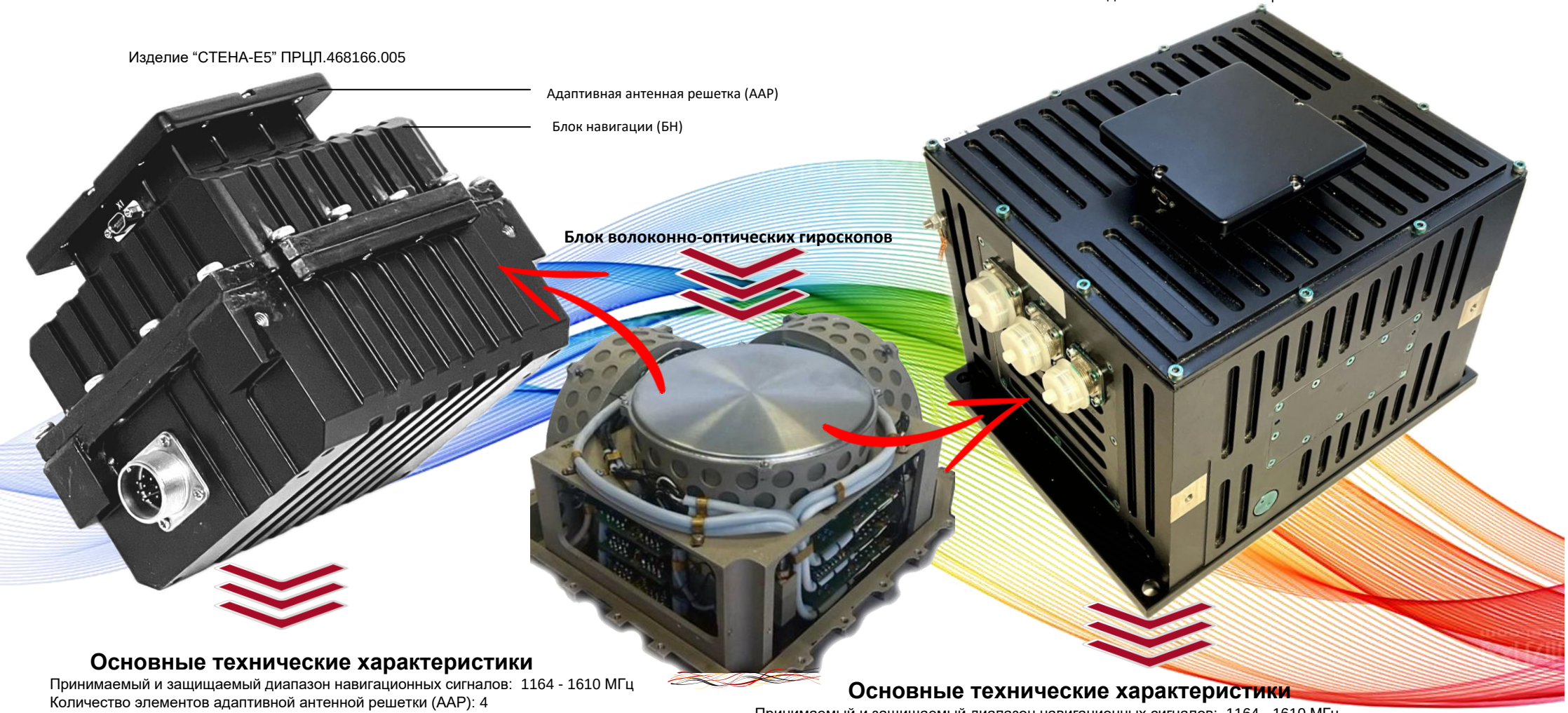

Основные технические характеристики

Принимаемый и защищаемый диапазон навигационных сигналов: 1164 - 1610 МГц
Количество элементов адаптивной антенной решетки (ААР): 4
Помехоустойчивость: не менее 90 дБ
Максимальное количество одновременно подавляемых помех: 3
Количество подавляемых спуфинговых атак: 7
Система охлаждения: воздушная
Погрешность определения угла курса (σ): 0.4 град / cos (широты);
Погрешность определения координат (с коррекцией по лагу): 0,5 град/час;
Напряжение питания: + 12 В;
Потребляемая мощность: 30 Вт;
Рабочая температура: - 40º С до + 85º С;
Масса (общая): 1600 грамм;
Габаритные размеры ААР: 100 x 100 x 29 мм;
Габаритные размеры БН : 157 x 110 x 79 мм;

Основные технические характеристики

Принимаемый и защищаемый диапазон навигационных сигналов: 1164 - 1610 МГц
Количество элементов адаптивной антенной решетки (ААР): 4
Помехоустойчивость: не менее 90 дБ
Максимальное количество одновременно подавляемых помех: 3
Количество подавляемых спуфинговых атак: 7
Система охлаждения: воздушная
Погрешность определения угла курса (σ): 0.04 град / cos (широты);
Погрешность определения координат (с коррекцией по лагу): 0,1 % /час;
Напряжение питания: + 24 В;
Потребляемая мощность: 30 Вт;
Рабочая температура: - 40º С до + 85º С;
Масса (общая): 12 300 грамм;
Габаритные размеры ААР: 100 x 100 x 29 мм;
Габаритные размеры БН : 262 x 218 x 180 мм;

Информация для заказа:
Изделие “СТЕНА-Е5” ПРЦЛ.468166.005
Изделие “СТЕНА-Е5” ПРЦЛ.468166.005-001
(с высокоточным блоком навигации)

© ООО “А23”, 2025, Москва. www.rimco.ru

Антиспуфинговая-антипомеховая (помехоустойчивая) навигационная аппаратура ГЛОНАСС “СТЕНА-Е5”

Мы комбинируем лучшие инженерные идеи и передовые технологии, изобретая будущее, нас не интересуют мнения дилетантов

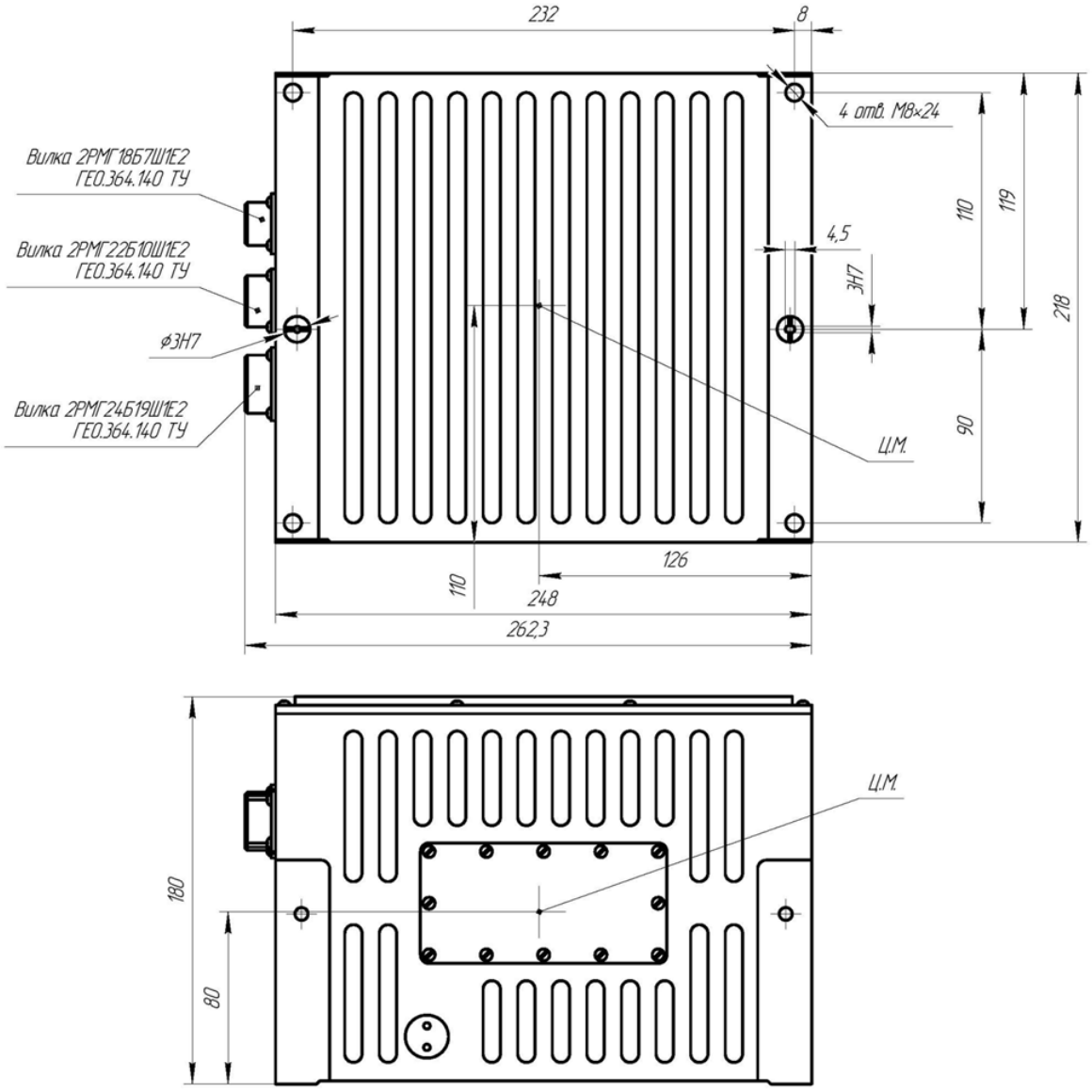

Габаритный чертеж БН изделия СТЕНА-Е5

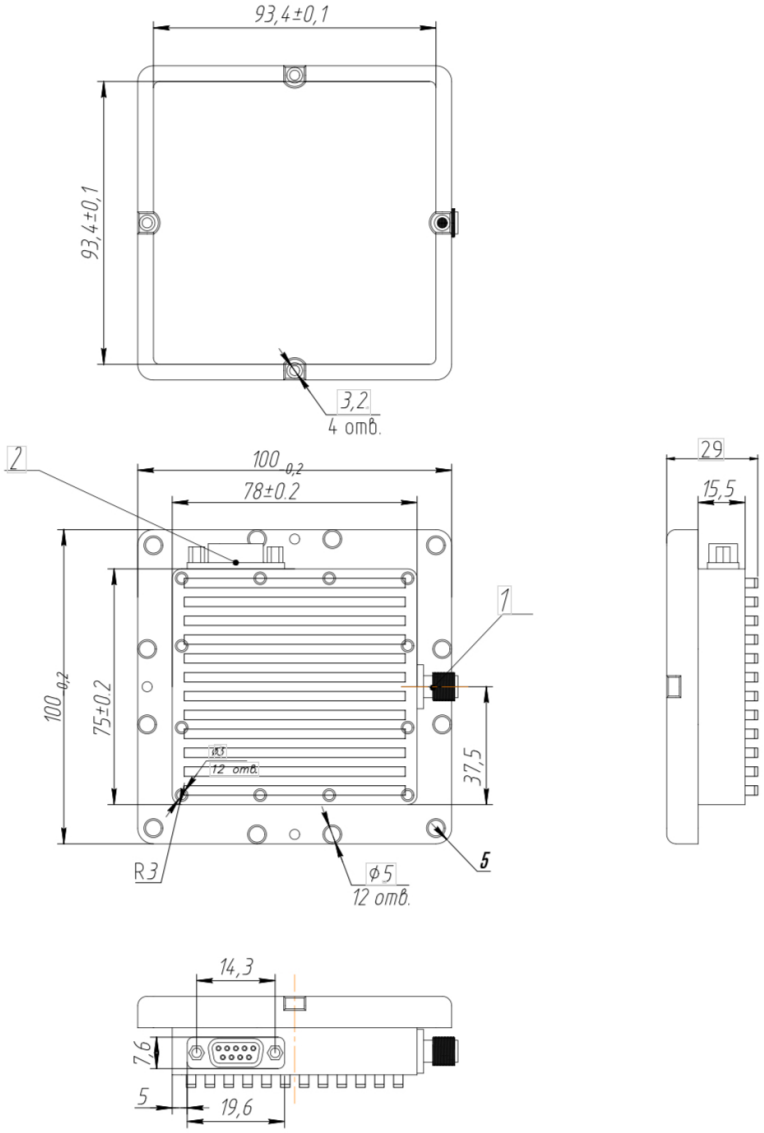

Габаритный чертеж ААР изделия СТЕНА-Е5

Информация для заказа:
Изделие “СТЕНА-Е5” ПРЦЛ.468166.005
Изделие “СТЕНА-Е5” ПРЦЛ.468166.005-001 (вариант исполнения с высокоточным блоком навигации)

© ООО “А23”, 2025, Москва / www.rimco.ru